LTS-LFR120

		产品型号	LTS-LFR120
		LED发光色	R(红)/W(白)
单位	mm（毫米）	输入电压	DC 24V(max)
比例	1:1	消耗功率	/
版本	NO 1.3	电缆极性	1:+、2:NC、3:-

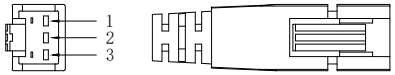

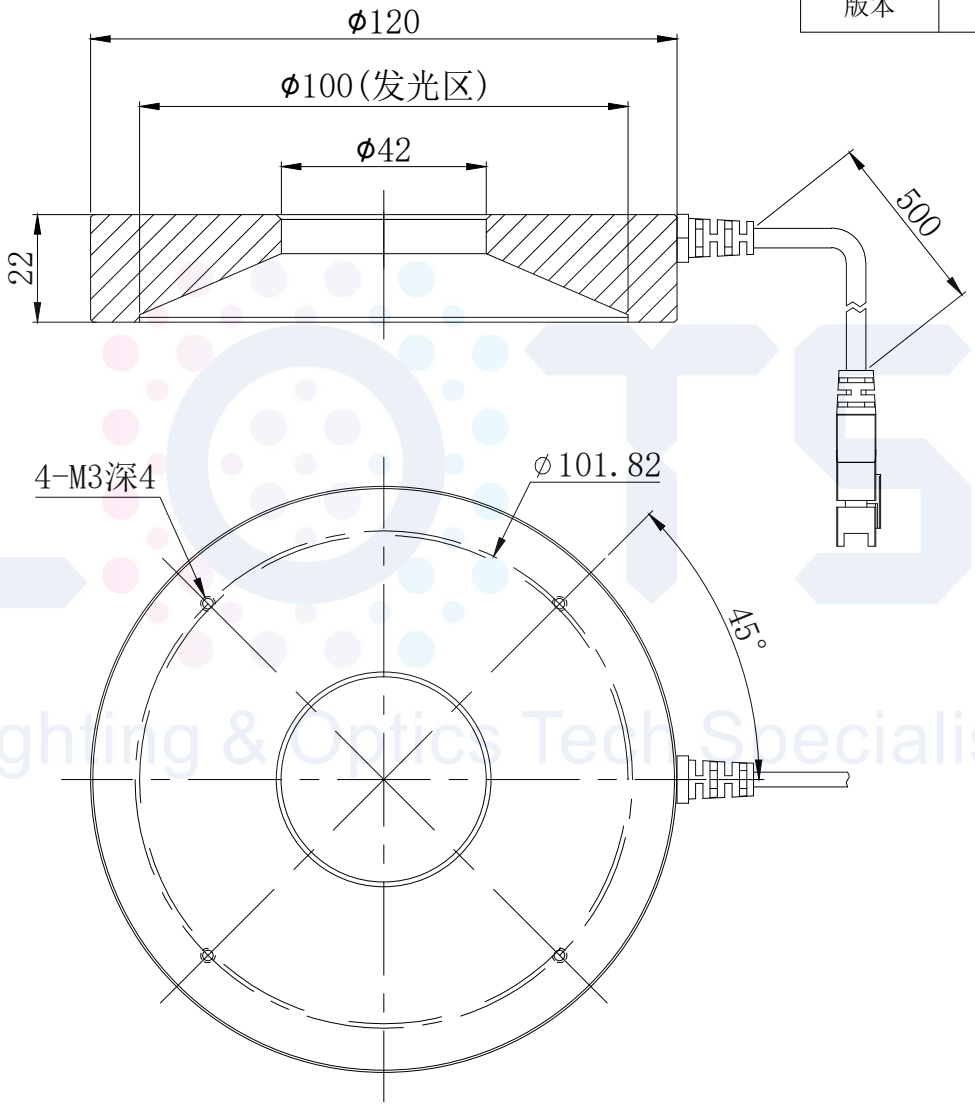

Lighting & Optics Tech Specialist

Copyright 2011~2025 LOTS. All rights reserved. Reproduction or photocopy without permission is prohibited.

Lighting & Optics Tech Specialist